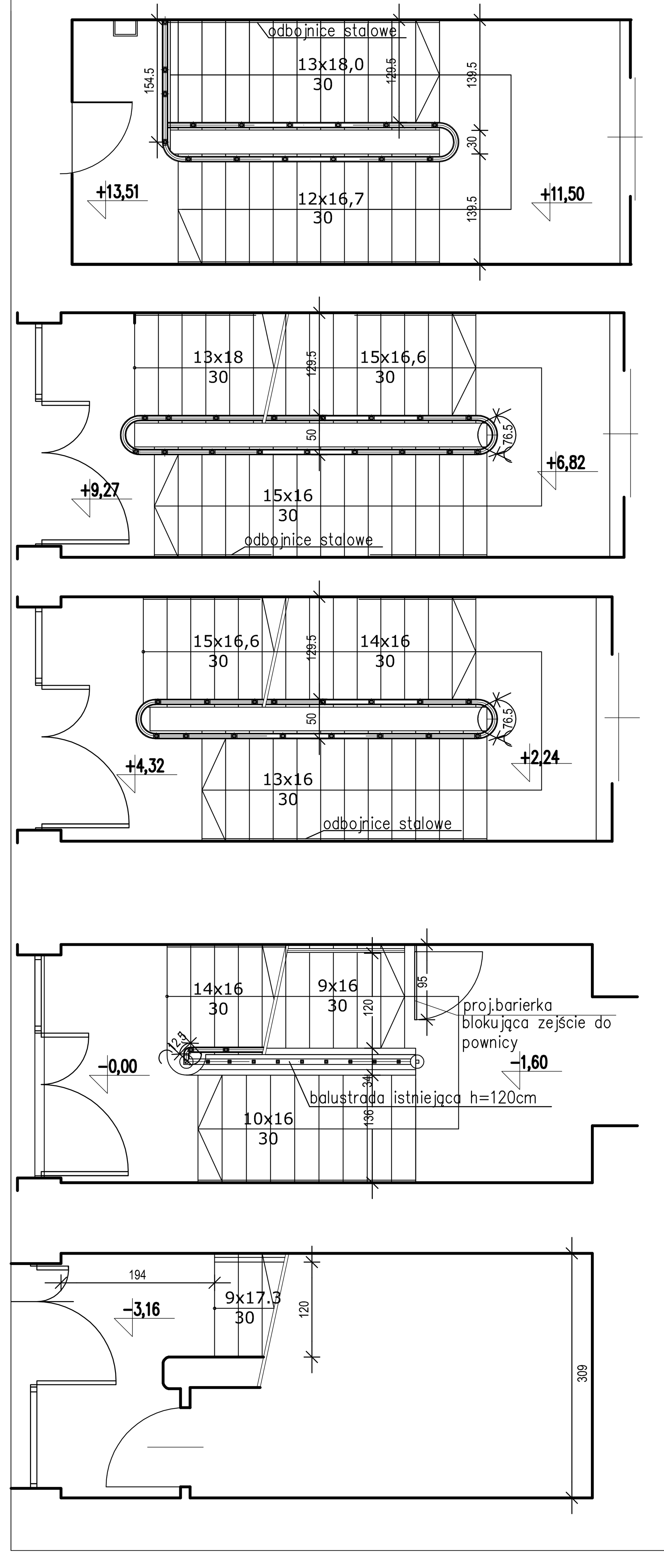

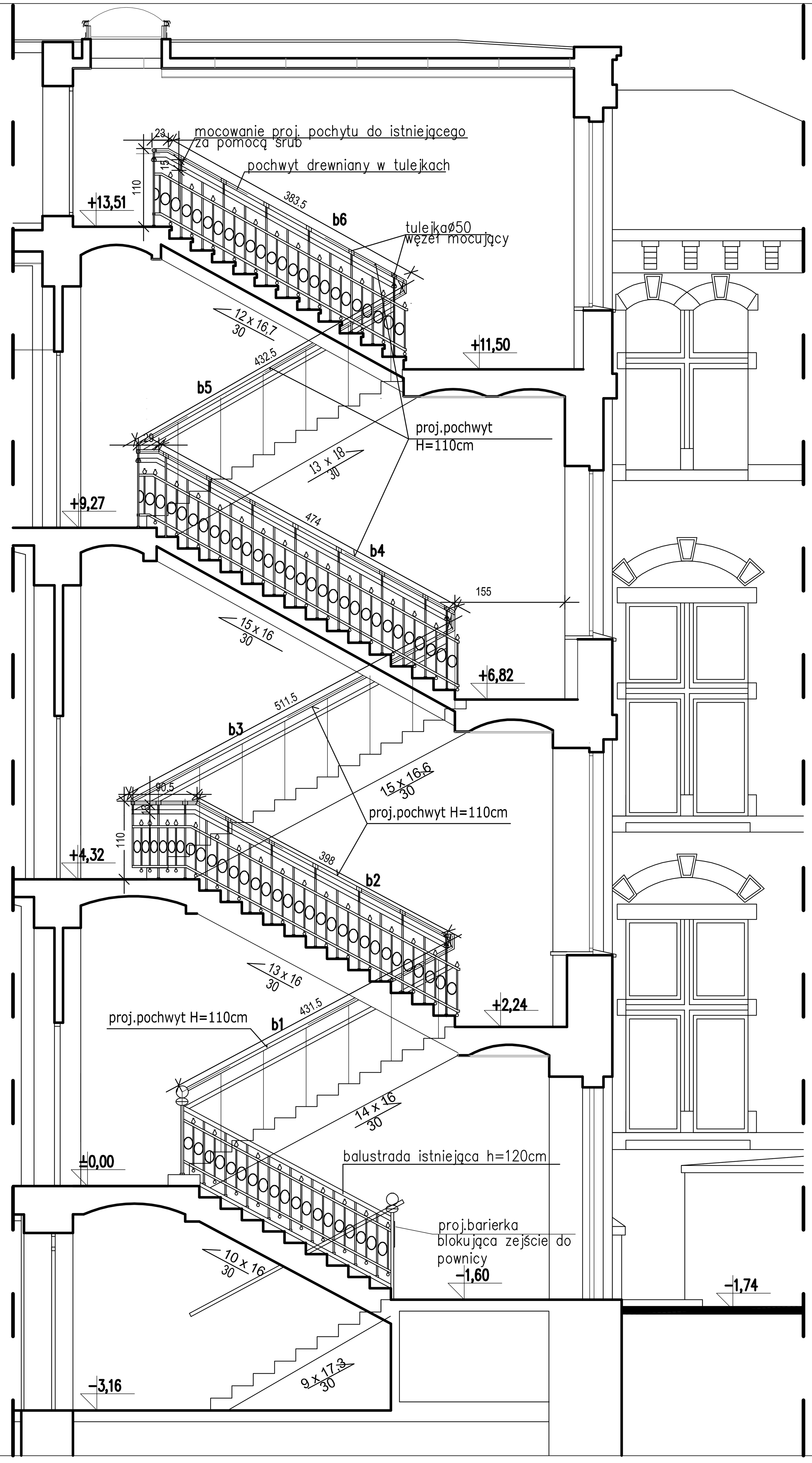

KLATKA -"K1"

ZESTAWIENIE ELEMENTÓW STALOWYCH BALUSTRADY-"A"

b1-pochwyt drew.dług.5,25m

nr.	nazwa elementu przekrój	długość elementu /m/	ilość sztuk	długość ogółem /m/
①	tulejka ø50	0,12	2	0,24
	tulejka ø50	0,07	5	0,35
②	rurka pionowaø20	0,15	7	1,05

b2-pochwyt drew.dług.5,65m

nr.	nazwa elementu przekrój	długość elementu /m/	ilość sztuk	długość ogółem /m/
①	tulejka ø50	0,12	2	0,24
	tulejka ø50	0,07	6	0,42
②	rurka pionowaø20	0,15	6	0,90
	rurka pionowaø20	0,13	2	0,26

b3-pochwyt drew.dług.5,88m

nr.	nazwa elementu przekrój	długość elementu /m/	ilość sztuk	długość ogółem /m/
①	tulejka ø50	0,12	2	0,24
	tulejka ø50	0,07	6	0,14
②	rurka pionowaø20	0,15	8	1,20

b4-pochwyt drew.dług.5,80m

nr.	nazwa elementu przekrój	długość elementu /m/	ilość sztuk	długość ogółem /m/
①	tulejka ø50	0,12	2	0,24
	tulejka ø50	0,07	8	0,56
②	rurka pionowaø20	0,15	9	1,35

b5-pochwyt drew.dług.5,09m

nr.	nazwa elementu przekrój	długość elementu /m/	ilość sztuk	długość ogółem /m/
①	tulejka ø50	0,12	2	0,24
	tulejka ø50	0,07	7	0,14
②	rurka pionowaø20	0,15	8	1,20
	rurka pionowaø20	0,13	1	0,26

b6-pochwyt drew.dług.5,61m

nr.	nazwa elementu przekrój	długość elementu /m/	ilość sztuk	długość ogółem /m/
①	tulejka ø50	0,07	10	0,70
②	rurka pionowaø20	0,15	6	0,90
	rurka pionowaø20	0,13	4	0,52

detal C 1:20

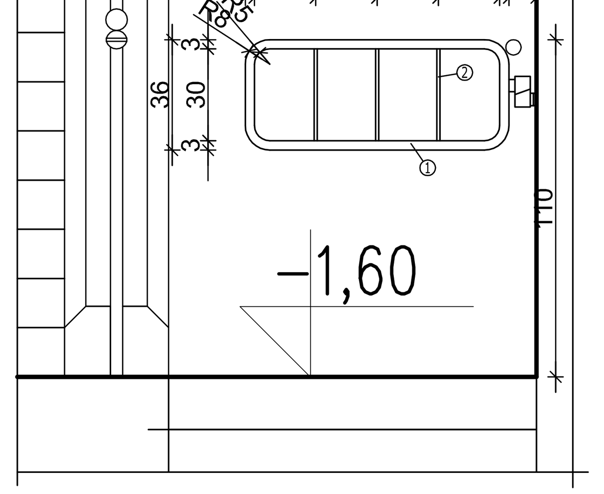

ZESTAWIENIE ELEMENTÓW STALOWYCH BARIERKI (detal C.)

nr.	nazwa elementu przekrój	długość elementu /m/	ilość sztuk	długość ogółem /m/	ciężar jednostkowy /KG/m/	ciężar ogółem /KG/
①	rura ø30	2,30	1	2,30	1,57	1,57
②	rura ø10	0,30	3	0,9	0,34	1,02
					razem	2,59

KLATKA -"K2"

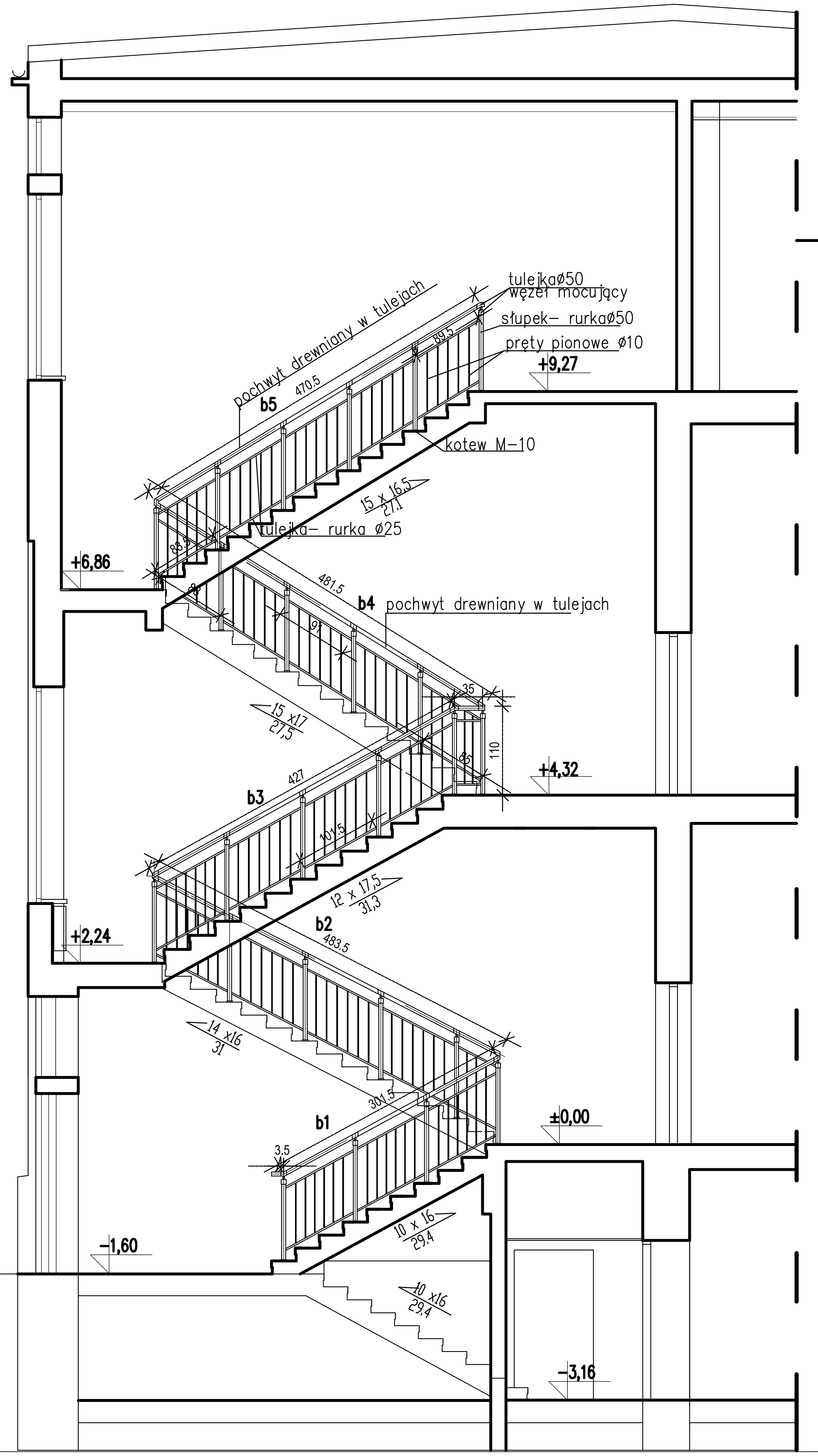

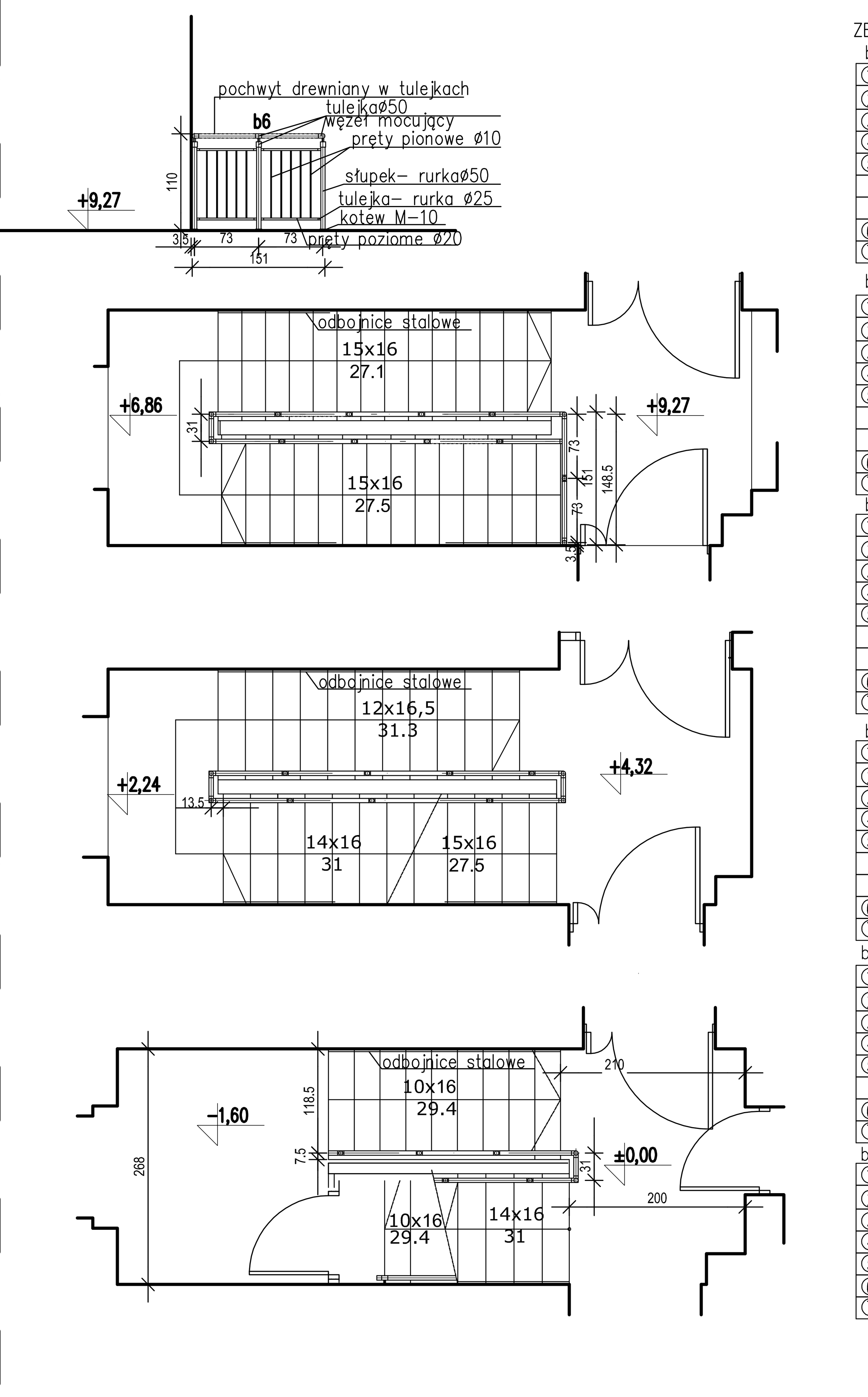

ZESTAWIENIE ELEMENTÓW STALOWYCH BALUSTRADY-"B"

b1-pochwyt drew.dług.3,48m

nr.	nazwa elementu	długość elementu /m/	ilość sztuk	długość ogółem /m/
①	tulejka ø50	0,07	6	0,42
②	węzeł mocujący	–	6	–
③	słupek rura ø50	1,00	6	6,00
④	pręty pionoweø10	0,77	25	19,25
⑤	pręty poziomeø20	0,91	6	5,45
	pręty poziomeø20	0,85	2	1,70
	pręty poziomeø20	0,88	2	1,76
⑥	tulejka rurka ø25	0,05	20	1,00
⑦	kotew M-10	–	6	–

b2-pochwyt drew.dług.5,15m

nr.	nazwa elementu	długość elementu /m/	ilość sztuk	długość ogółem /m/
①	tulejka ø50	0,07	6	0,42
②	węzeł mocujący	–	6	–
③	słupek rura ø50	1,00	6	6,00
④	pręty pionoweø10	0,77	25	19,25
⑤	pręty poziomeø20	0,91	6	5,45
	pręty poziomeø20	0,85	2	1,70
	pręty poziomeø20	0,88	2	1,76
⑥	tulejka rurka ø25	0,05	20	1,00
⑦	kotew M-10	–	6	–

b3-pochwyt drew.dług.4,93m

nr.	nazwa elementu	długość elementu /m/	ilość sztuk	długość ogółem /m/
①	tulejka ø50	0,07	6	0,42
②	węzeł mocujący	–	6	–
③	słupek rura ø50	1,00	6	6,00
④	pręty pionoweø10	0,77	25	19,25
⑤	pręty poziomeø20	0,91	6	5,45
	pręty poziomeø20	0,85	2	1,70
	pręty poziomeø20	0,88	2	1,76
⑥	tulejka rurka ø25	0,05	20	1,00
⑦	kotew M-10	–	6	–

b4-pochwyt drew.dług.5,13m

nr.	nazwa elementu	długość elementu /m/	ilość sztuk	długość ogółem /m/
①	tulejka ø50	0,07	6	0,42
②	węzeł mocujący	–	6	–
③	słupek rura ø50	1,00	6	6,00
④	pręty pionoweø10	0,77	25	19,25
⑤	pręty poziomeø20	0,91	6	5,45
	pręty poziomeø20	0,85	2	1,70
	pręty poziomeø20	0,88	2	1,76
⑥	tulejka rurka ø25	0,05	20	1,00
⑦	kotew M-10	–	6	–

b5-pochwyt drew.dług.4,71m

nr.	nazwa elementu	długość elementu /m/	ilość sztuk	długość ogółem /m/
①	tulejka ø50	0,07	5	0,35
②	węzeł mocujący	–	5	–
③	słupek rura ø50	1,00	5	5,00
④	pręty pionoweø10	0,77	25	19,25
⑤	pręty poziomeø20	0,895	8	7,16
	pręty poziomeø20	0,835	2	1,67
⑥	tulejka rurka ø25	0,05	20	1,00
⑦	kotew M-10	–	5	–

b6-pochwyt drew.dług.1,52m

nr.	nazwa elementu	długość elementu /m/	ilość sztuk	długość ogółem /m/
①	tulejka ø50	0,07	3	0,21
②	węzeł mocujący	–	3	–
③	słupek rura ø50	1,00	3	3,00
④	pręty pionoweø10	0,77	10	7,70
⑤	pręty poziomeø20	0,68	4	2,72
⑥	tulejka rurka ø25	0,05	8	0,40
⑦	kotew M-10	–	3	–

BALUSTRADA PODESTOWA
KLATKA -"K3"

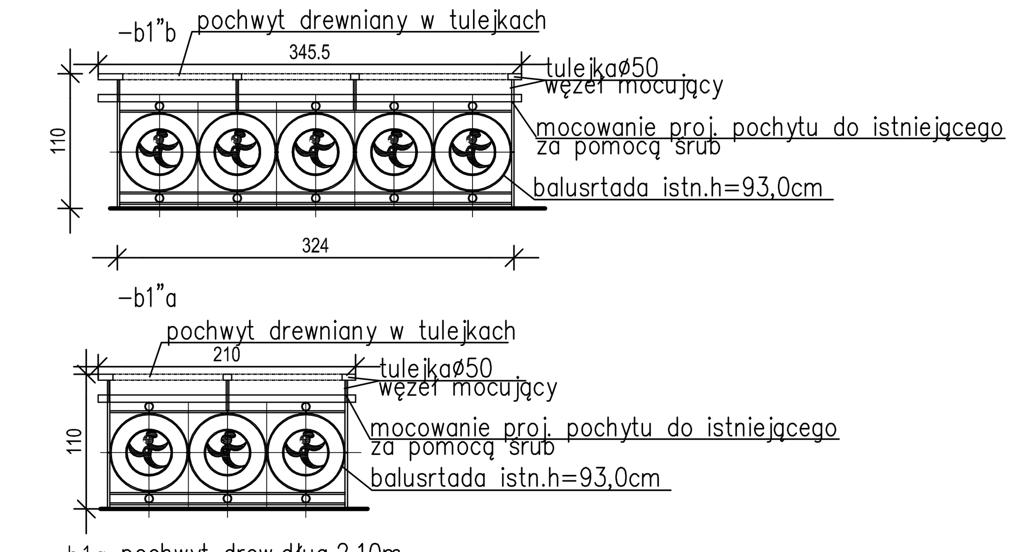

b1a-pochwyt drew.dług.2,10m

nr.	nazwa elementu przekrój	długość elementu /m/	ilość sztuk	długość ogółem /m/
①	tulejka ø50	0,12	2	0,24
	tulejka ø50	0,07	1	0,07
②	rurka pionowaø20	0,18	2	0,36
	rurka pionowaø20	0,25	1	0,25

b1b-pochwyt drew.dług.3,46m

nr.	nazwa elementu przekrój	długość elementu /m/	ilość sztuk	długość ogółem /m/
①	tulejka ø50	0,12	2	0,24
	tulejka ø50	0,07	2	0,14
②	rurka pionowaø20	0,18	2	0,36
	rurka pionowaø20	0,25	2	0,50

BALUSTRADA-"C"

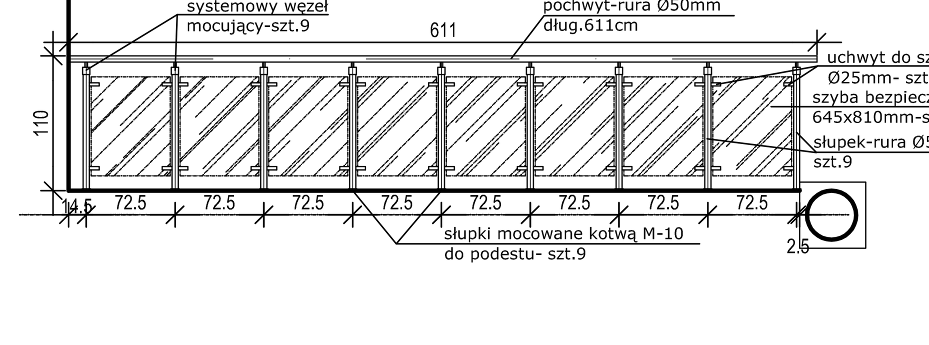

WOJEWÓDZKIE BIURO PROJEKTÓW we Wrocławiu Spółka z o. o.		PW Nr zlec. 4/2010
Obiekt	Modernizacja II piętra budynku B zlokalizowanego na terenie DCO WROCŁAW PL. HIRSZFELDA 12	
Inwestor	Dolnośląskie Centrum Onkologii we Wrocławiu WROCŁAW PL. HIRSZFELDA 12	Skala: 1:50/1:20
Tytuł rys.	ZESTAWIENIE BALUSTRAD	Data: 08.2011
Autor projektu: mgr inż. arch. Hanna Warszylewicz nr upr.344/84/WBPP	Sprawdził: mgr inż. arch. Bogdan Kaczmarzyk nr upr. 45/75/Wm	Rys. nr 10
Sporządził: tech. Irena Fircowicz	Kierownik Pracowni inż. Maria Bartold nr upr.3/73/Wm	